# Հիմք, հատակագիծ, տանիք
# Фундамент, план, крыша

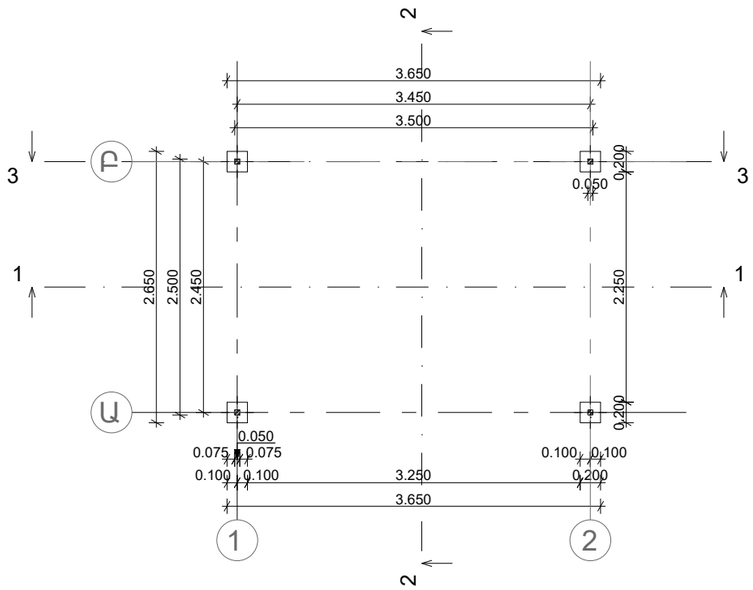


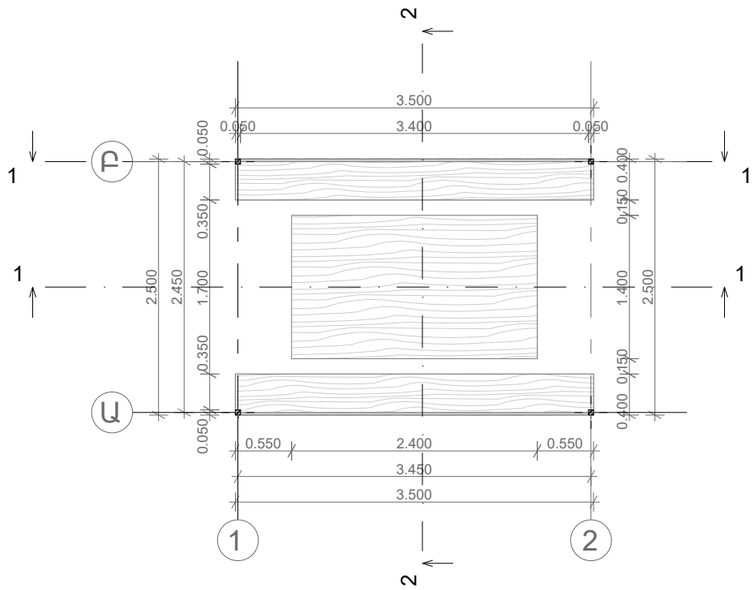


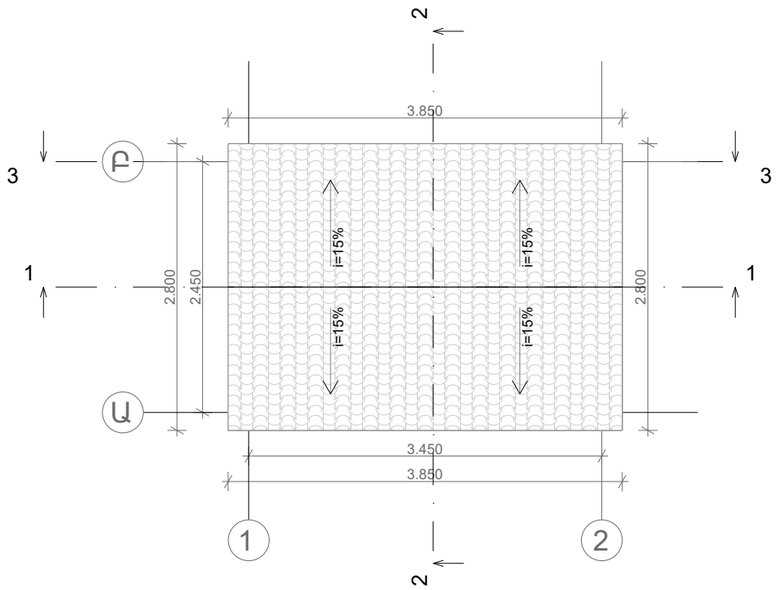

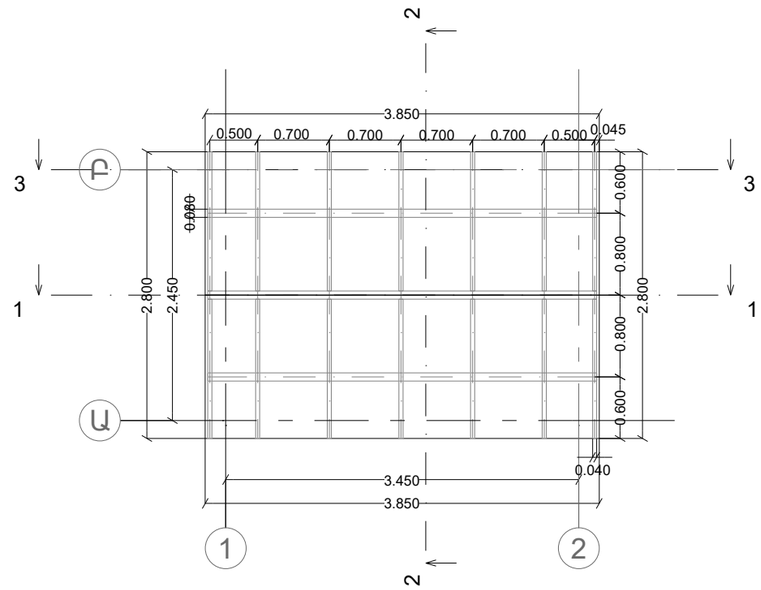


| Проект финансируется | Заказчик | Проектировщик | Նախագծի անվանումը / Название проекта | Գծագիր / Чертеж |
|---|---|---|---|---|
| | | | Ծաղկահովիտ համայնքի Ծաղկահովիտ բնակավայրի 4-րդ և 5-րդ բազմաբնակարան շենքերի բակում մանկական խաղահրապարակի բարեկարգում և թվով 12 խաղասարքերի տեղադրում<br>Благоустройство детской площадки и установка 12 единиц игрового оборудования во дворе 4-го и 5-го многоквартирных домов в населенном пункте Цахкавит общины Цахкавит | 4-րդ և 5-րդ շենքերի բակում մանկ. խաղահր. բարեկ. և թվով 12 խաղասարք. տեղադրում / Благоустройство детской площадки и уст. 12 единиц игрового оборудования во дворе 4-го и 5-го домов<br>Ճանապարհի նախագիծ / Проект дороги<br>Տիպային գծագրեր / Типовые чертежи<br>Տաղավար / Беседка 1 - 2 |

| Код документа | | | | | | | | | | | | | | Գծագրի մասշտաբ Масштаб чертежа |
|---|---|---|---|---|---|---|---|---|---|---|---|---|---|---|
| Փուլ Фаза | Բաժին Раздел | Նախագիծ Проект | Կառուցվածք Структуры | Տեսակ Тип | Համար Номер | Վերանայում Пересмотр | | | | | | | | |
| 1 | 01 | 01ՊԴ | ԳԴ000 | ՏՀ | 0007 | 00 | | | | | | | | |
| Կոնտակտային համար Контактный номер | | Գծագրի N / Номер документа | | | | | 00 | 10.2025 | Վերջնական հանձնում Окончательная сдача | ՆԴ | PA | | | Վերանայում Пересмотр 00 |
| N ՀՀ-ԱԼՀ-ԵՀԿ-ՀՊՄԾԳՊ-13/25 | | 1-01-01ՊԴ-ԳԴ000-ՏՀ-0007_00 | | | | | Վերանայում Пересмотр | Ամսաթիվ Дата | Նկարագրություն Описание | Ում կողմից Подготовленный | Ստուգված է Проверено | Հաստատված է Одобренный | | |

# Կտրվածքներ
# Сечение

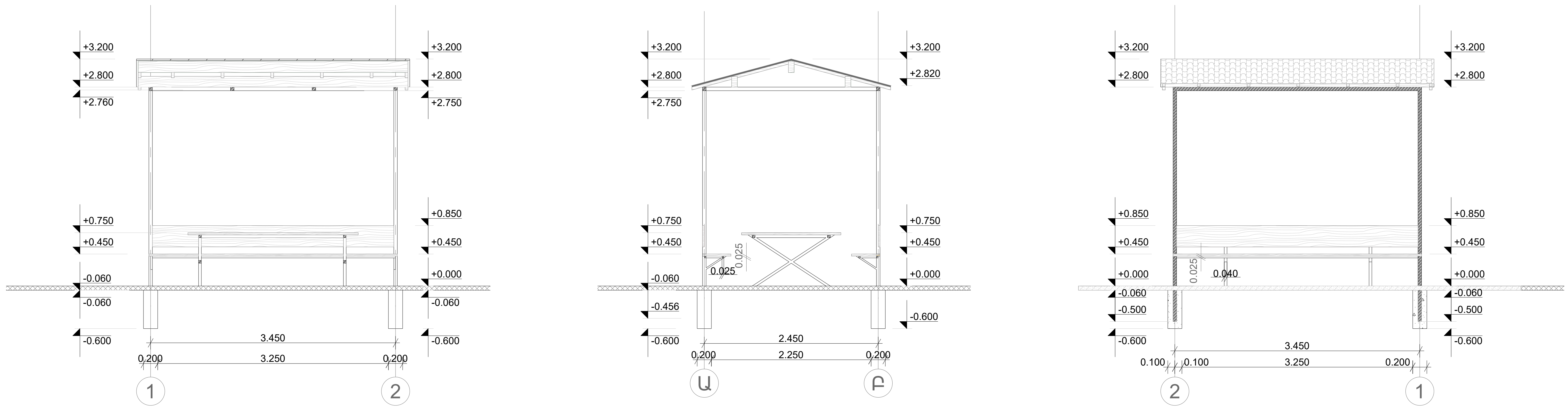


# Ճակատներ / Фасады

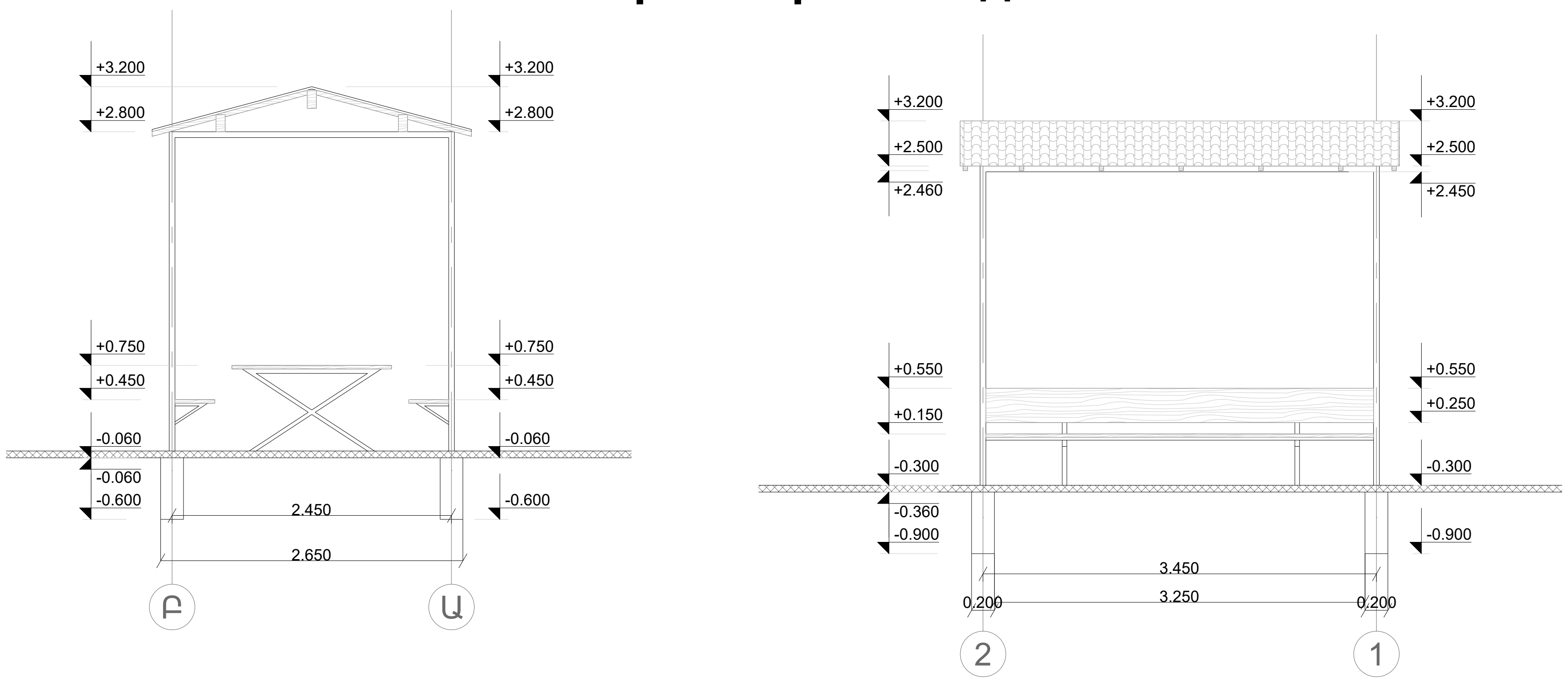


| Проект финансируется | Заказчик | Проектировщик | Նախագծի անվանումը / Название проекта |
|---|---|---|---|
| | | | Ծաղկահովիտ համայնքի Ծաղկահովիտ բնակավայրի 4-րդ և 5-րդ բազմաբնակարան շենքերի բակում մանկական խաղահրապարակի բարեկարգում և թվով 12 խաղասարքերի տեղադրում Благоустройство детской площадки и установка 12 единиц игрового оборудования во дворе 4-го и 5-го многоквартирных домов в населенном пункте Цахкаовит общины Цахкаовит |

**Գծագիր / Чертеж**

4-րդ և 5-րդ շենքերի բակում մանկ. խաղահր. բարեկ. և թվով 12 խաղասարք. տեղադրում / Благоустройство детской площадки и уст. 12 единиц игрового оборудования во дворе 4-го и 5-го домов

Բակի բարեկարգում / Благоустройство двора

Տիպային գծագրեր / Типовые чертежи

Տաղավար / Беседка 2 - 2

Код документа

| Фаза | Раздел | Проект | Структуры | Тип | Номер | Пересмотр |
|---|---|---|---|---|---|---|
| 1 | 01 | 01ПД | ГД000 | П | 0008 | 00 |

| Контактный номер | Գծագիր N / Номер документа |
|---|---|
| N ՀՀ-ԱՄ-ԾՀ-ՀԲՄԾՁԲ-13/25 | 1-01-01ПД-ГД000-ТЧ-0008_00 |

| Վերստուգում Пересмотр | Ամսաթիվ Дата | Նկարագրություն Описание | Ում կողմից Подготовленный | Ստուգված է Проверено | Հաստատված է Одобренный |
|---|---|---|---|---|---|
| 00 | 10.2025 | Окончательная сдача | НД | РА | |

Գծագրի մասշտաբ Масштаб чертежа

Վերստուգում Пересмотр 00